KI5003

Kapazitiver Sensor

KI-3015-APKG/NI/6M

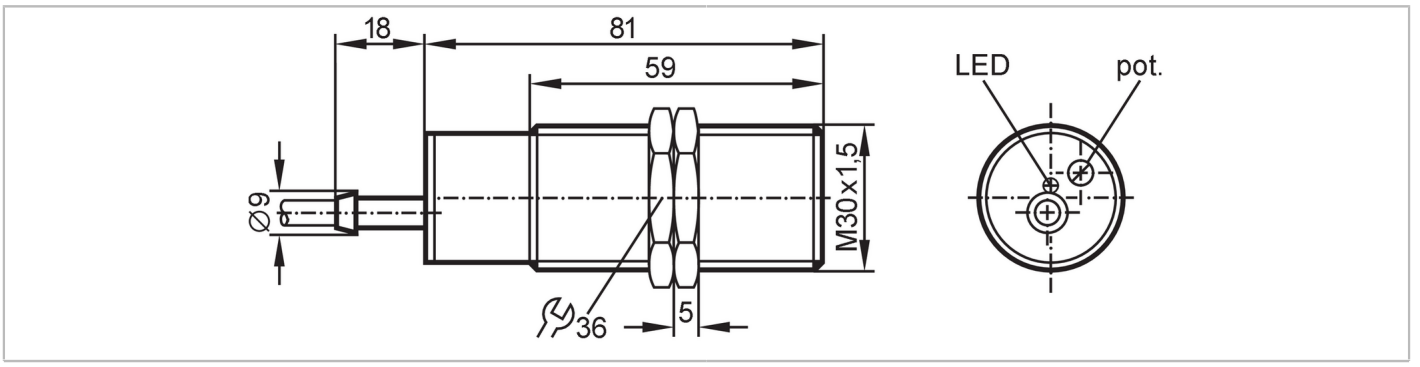

Produktmerkmale		
Elektrische Ausführung		PNP
Ausgangsfunktion		Öffner
Schaltabstand	[mm]	15
Gehäuse		Gewindebauform
Abmessungen	[mm]	M30 x 1,5 / L = 81
Elektrische Daten		
Betriebsspannung	[V]	10...36 DC
Stromaufnahme	[mA]	13; (24 V)
Schutzklasse		II
Verpolungsschutz		ja
Ausgänge		
Elektrische Ausführung		PNP
Ausgangsfunktion		Öffner
Max. Spannungsabfall Schaltausgang DC	[V]	2,5
Dauerhafte Strombelastbarkeit des Schaltausgangs DC	[mA]	250
Schaltfrequenz DC	[Hz]	40
Kurzschlussfest		ja
Überlastfest		ja
Erfassungsbereich		
Schaltabstand	[mm]	15
Schaltabstand einstellbar		ja
Werkseinstellung Schaltabstand	[mm]	15
Realschaltabstand Sr	[mm]	15 ± 10 %
Arbeitsabstand	[mm]	0...12,1
Genauigkeit / Abweichungen		
Korrekturfaktor		Glas: 0,4 / Wasser: 1 / Keramik: 0,2 / PVC: 0,2
Hysterese	[% von Sr]	1...15
Schaltpunktdrift	[% von Sr]	-15...15

KI5003

Kapazitiver Sensor

KI-3015-APKG/NI/6M

Umgebungsbedingungen			
Umgebungstemperatur	[°C]	-25...70	
Schutzart		IP 65	
Erhöhte Störfestigkeit		ja; (Erhöhte Störfestigkeit (bei leitungsgeführter HF))	
Zulassungen / Prüfungen			
EMV		EN 60947-5-2	
MTTF	[Jahre]	778	
Mechanische Daten			
Gewicht	[g]	360,5	
Gehäuse		Gewindebauform	
Einbauart		nicht bündig einbaubar	
Abmessungen	[mm]	M30 x 1,5 / L = 81	
Gewindebezeichnung		M30 x 1,5	
Werkstoffe		Gehäuse, Potentiometer: PBT; Mutter: PA; Stopfen: TPE-E	
Anzeigen / Bedienelemente			
Anzeige	Schaltzustand	1 x LED, gelb	
Zubehör			
Lieferumfang		Befestigungsmuttern: 2	
Bemerkungen			
Verpackungseinheit		1 Stück	
Elektrischer Anschluss			

Kabel: 6 m, PVC; 3 x 0,5 mm²

Anschluss

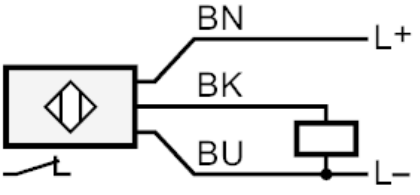

	Adernfarben :
BN =	braun
BU =	blau
BK =	schwarz