KI5304

Kapazitiver Sensor

KI-3150QAPKG/SL/1P/IO

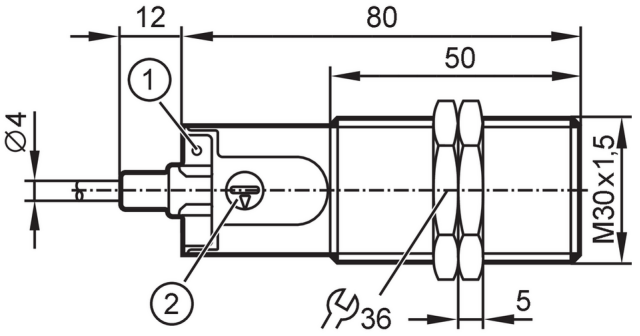

1 LED gelb Schaltzustand
2 Potentiometer Schaltabstand

Produktmerkmale		
Elektrische Ausführung		PNP
Ausgangsfunktion		Öffner
Schaltabstand	[mm]	0,5...40
Kommunikationsschnittstelle		IO-Link
Gehäuse		Gewindebauform
Abmessungen	[mm]	M30 x 1,5 / L = 92
Einsatzbereich		
Mediumtemperatur	[°C]	-25...110
Elektrische Daten		
Betriebsspannung	[V]	10...30 DC
Stromaufnahme	[mA]	< 22
Schutzklasse		III
Verpolungsschutz		ja
Ausgänge		
Elektrische Ausführung		PNP
Ausgangsfunktion		Öffner
Max. Spannungsabfall Schaltausgang DC	[V]	2,5
Dauerhafte Strombelastbarkeit des Schaltausgangs DC	[mA]	200
Schaltfrequenz DC	[Hz]	30
Kurzschlussschutz		ja
Überlastfest		ja
Erfassungsbereich		
Schaltabstand	[mm]	0,5...40
Schaltabstand einstellbar		ja
Werkseinstellung Schaltabstand	[mm]	15
Realschaltabstand Sr	[mm]	15 ± 10 %

KI5304

Kapazitiver Sensor

KI-3150QAPKG/SL/1P/IO

Genauigkeit / Abweichungen			
Hysterese	[% von Sr]	1...15	
Schaltpunktdrift	[% von Sr]	-15...15	
Schnittstellen			
Kommunikationsschnittstelle		IO-Link	
Übertragungstyp		COM2 (38,4 kBaud)	
IO-Link Revision		1.1	
SDCI-Norm		IEC 61131-9	
Profile		Smart Sensor - SSP 0	Generic Profiled Sensor
		Function	Device identification
		Function	Multiple switching signal
		Function	Process data variable
		Function	Device diagnosis
SIO-Mode		ja	
Benötigte Masterportklasse		A	
Min. Prozesszykluszeit	[ms]	20	
IO-Link Funktionen (azyklisch)		Anwendungsspezifische Markierung; Betriebsstundenzähler; Schließer / Öffner (parametrierbar); PNP / NPN (parametrierbar); Schaltpunkteinstellung; Hysterese	
Unterstützte DeviceIDs		**Betriebsart**	**DeviceID**
		default	722
Umgebungsbedingungen			
Umgebungstemperatur	[°C]	-25...80	
Schutzart		IP 65; IP 67; IP 69K	
Zulassungen / Prüfungen			
EMV		EN 61000-4-2	30 kV AD / 4 kV CD
		EN 61000-4-3	10 V/m
		EN 61000-4-4	2 kV
		EN 61000-4-6	10 V
		EN 55011	Klasse B
Schwingfestigkeit		DIN EN 60947-5-2	1 mm Amplitude, Schwingdauer 5 min., 30 min. je Achse bei Resonanz oder 55 Hz
Schockfestigkeit		DIN EN 60947-5-2	30 g 6 Schocks / 11 ms Halbsinus (x, y, z)
MTTF	[Jahre]	904	
UL-Zulassung		Ta	-25...60 °C
		Enclosure type	Type 1
		Spannungsversorgung	Limited Voltage/Current
		Zulassungsnummer UL	D002
		File Nummer UL	E174191
Mechanische Daten			
Gewicht	[g]	99,3	
Gehäuse		Gewindebauform	
Einbauart		quasibündig	
Abmessungen	[mm]	M30 x 1,5 / L = 92	
Gewindebezeichnung		M30 x 1,5	
Werkstoffe		Gehäuse, Mutter: PBT; Stopfen: PC; Potentiometer: POM	

KI5304

Kapazitiver Sensor

KI-3150QAPKG/SL/1P/IO

Anzeigen / Bedienelemente		
Anzeige	Schaltzustand	1 x LED, gelb
Zubehör		
Lieferumfang	Befestigungsmuttern: 2	
Bemerkungen		
Verpackungseinheit	1 Stück	
Elektrischer Anschluss		

Kabel: 2 m, PUR, Ø 4 mm; 3 x 0,34 mm²

Anschluss

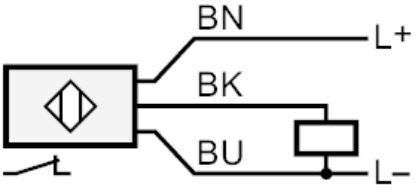

BK:	OUT / IO-Link
	Adernfarben :
BN =	braun
BU =	blau
BK =	schwarz