OGT500

Reflexlichttaster

OGT-FPKG/US100

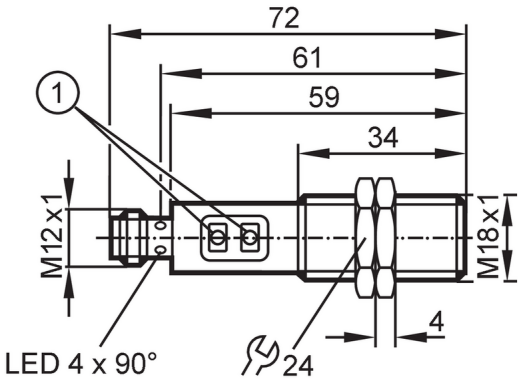

1 Programmiertasten

Produktmerkmale		
Lichtart		Rotlicht
Gehäuse		Gewindebauform
Einsatzbereich		
Funktionsprinzip		Reflexlichttaster
Applikation		Industrielle Anwendungen / Fabrikautomation
Elektrische Daten		
Betriebsspannung	[V]	10...36 DC; ("supply class 2" gemäß cULus)
Stromaufnahme	[mA]	25
Schutzklasse		II
Verpolungsschutz		ja
Lichtart		Rotlicht
Wellenlänge	[nm]	624
Ausgänge		
Elektrische Ausführung		PNP
Ausgangsfunktion		Hell-/Dunkelschaltung; (programmierbar)
Max. Spannungsabfall Schaltausgang DC	[V]	2,5
Dauerhafte Strombelastbarkeit des Schaltausgangs DC	[mA]	150; (200 (...60 °C))
Schaltfrequenz DC	[Hz]	2000
Kurzschlussschutz		ja
Ausführung Kurzschlussschutz		getaktet
Überlastfest		ja
Erfassungsbereich		
Tastweite	[mm]	2...800; (weißes Papier 200 x 200 mm 90 % Remission)
Werkseinstellung		Hellschaltung
Einstellbereich	[mm]	150...800
Reich-/Tastweite einstellbar		ja
Max. Lichtfleckdurchmesser	[mm]	66

OGT500

Reflexlichttaster

OGT-FPKG/US100

Lichtfleckabmessungen gelten für		bei maximaler Tastweite	
Umgebungsbedingungen			
Umgebungstemperatur	[°C]	-25...80	
Schutzart		IP 67	
Zulassungen / Prüfungen			
EMV		EN 60947-5-2	
MTTF	[Jahre]	473	
Mechanische Daten			
Gewicht	[g]	58,4	
Gehäuse		Gewindebauform	
Abmessungen	[mm]	M18 x 1 / L = 72	
Gewindebezeichnung		M18 x 1	
Werkstoffe		1.4404 (Edelstahl / 316L); PA; LCP; EPDM; TPU	
Optikwerkstoff		Frontscheibe:PMMA	
Anzeigen / Bedienelemente			
Anzeige		Schaltzustand	1 x LED, gelb
Teach-Funktion		ja	
Elektronisches Schloss		ja	
Zubehör			
Lieferumfang		Befestigungsmuttern: 2	
Bemerkungen			
Verpackungseinheit		1 Stück	
Elektrischer Anschluss			

Steckverbindung: 1 x M12; Codierung: A; Kontakte: 4



Anschluss

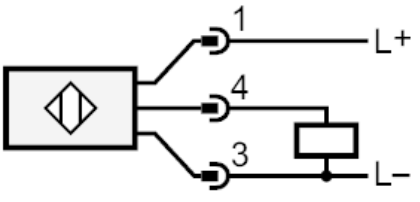

OGT500

Reflexlichttaster

OGT-FPKG/US100

Diagramme und Kurven

Funktionsreservekurve

