SICK.COM



DATENBLATT

CM12-08EBP-KC1

CM
Kapazitive Näherungssensoren

SICK Sensor Intelligence



Abbildung kann abweichen

KAPAZITIVE NÄHERUNGSSENSOREN

CM12-08EBP-KC1

BESTELLINFORMATIONEN

Typ	Artikelnr.
CM12-08EBP-KC1	6051030

Weitere Geräteausführungen und Zubehör auf www.sick.com/CM

TECHNISCHE DATEN IM DETAIL

MERKMALE

Bauform	Metrisch
Gewindegröße	M12 x 1
Durchmesser	Ø 12 mm
Schaltabstand S_n	0,5 mm ... 8 mm [1] 0,5 mm ... 4 mm [2]
Gesicherter Schaltabstand S_a	5,76 mm
Einbauart	Nicht bündig / bündig [3]
Schaltfrequenz	15 Hz
Anschlussart	Stecker M12, 4-polig
Schaltausgang	PNP / NPN
Schaltausgang Detail	PNP / NPN
Ausgangsfunktion	Öffner oder Schließer
Schaltart Eigenschaft	Verdrahtungsprogrammierbar [4]
Elektrische Ausführung	DC 4-Leiter
Einstellung	
Teach-in-Taste	Empfindlichkeit
Leitung/Pin	Empfindlichkeit
Schutzart	IP68 (nach EN 60529) [5]
Lieferumfang	Befestigungsmutter, Kunststoff PA12 (2 x)

[1] Bei nicht bündigem Einbau.

[2] Bei bündigem Einbau.

[3] Bei bündigem Einbau Teach-in nötig.

[4] Automatische Erkennung.

[5] 1,3 m Wassertiefe / 60 min.

MECHANIK/ELEKTRIK

Versorgungsspannung	10 V DC ... 36 V DC
Restwelligkeit	≤ 10 % [1]
Spannungsabfall	≤ 2,5 V DC [2]
Stromaufnahme	12 mA [3]
Bereitschaftsverzögerung	≤ 120 ms
Hysterese	3 % ... 20 %
Reproduzierbarkeit	≤ 5 % [4] [5]
EMV	Nach EN 60947-5-2 [6]
Dauerstrom I_a	≤ 200 mA
Kurzschlussschutz	✓
Einschaltimpulsunterdrückung	✓
Schock- und Schwingfestigkeit	30 g, 11 ms / 10 ... 55 Hz, 1 mm
Umgebungstemperatur Betrieb	–20 °C ... +85 °C
Umgebungstemperatur Lager	–40 °C ... +85 °C
Gehäusematerial	Kunststoff
Gehäuselänge	84,7 mm
Nutzbare Gewindelänge	46,5 mm
Max. Anzugsdrehmoment	≤ 1 Nm
UL-File-Nr.	NRKH.E191603

[1] Von Ub.

[2] Bei I_a max.

[3] Ohne Last.

[4] Von Sr.

[5] Versorgungsspannung U_B und Umgebungstemperatur Ta konstant.

[6] Bei nicht bündigem Einbau mind. 1 x Sn und Sensor geerdet.

SICHERHEITSTECHNISCHE KENNGRÖßEN

$MTTF_D$	603 Jahre
DC_{avg}	0 %
T_M (Gebrauchsdauer)	20 Jahre

REDUKTIONSFAKTOREN

Hinweis	Die Werte gelten als Richtwerte, die variieren können
Metall	1
Wasser	1
PVC	Ca. 0,4
Öl	Ca. 0,25
Glas	0,6
Keramik	0,5
Alkohol	0,7
Holz	0,2 ... 0,7

EINBAUHINWEIS

Bemerkung	Zugehörige Grafik siehe "Einbauhinweis"

A	8 mm
B	12 mm
C	12 mm
D	12 mm
E	8 mm
F	6 x S_n (max. 48 mm)

ZERTIFIKATE

EU declaration of conformity	✓
UK declaration of conformity	✓
Moroccan declaration of conformity	✓
China RoHS	✓
China Compulsory Product Certification (CCC) exempt	✓
cULus certificate	✓

EINBAUHINWEIS NICHT BÜNDIGER EINBAU

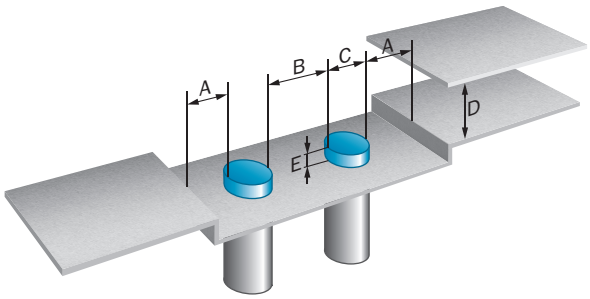

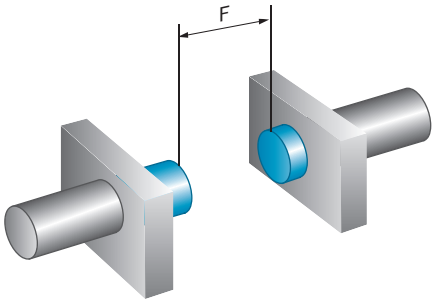

ANSCHLUSSSCHEMA CD-235

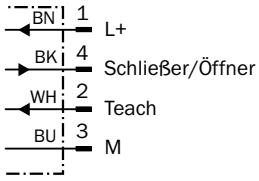

ANSPRECHKURVE CM12

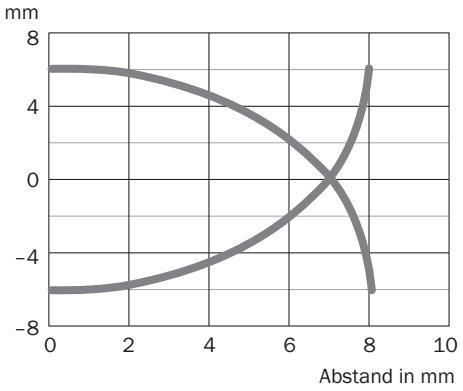

MAßZEICHNUNG CM12, STECKER

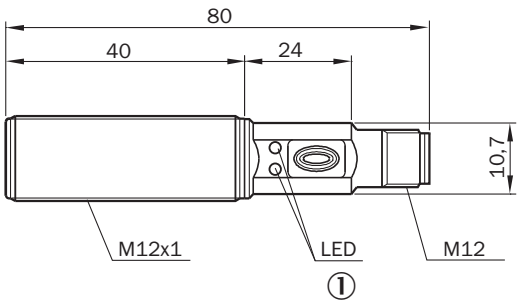

Maße in mm
① LED gelb: Schaltausgang aktiv;
① LED grün: Spannungsversorgung und Signalreserve

Weitere Informationen sowie passendes Zubehör, Applikationsbeispiele und Downloads wie CAD Maßmodelle, Betriebsanleitungen und Software finden Sie unter www.sick.com/6051030

SICK AG
WALDKIRCH
GERMANY
SICK.COM

SICK AT A GLANCE

SICK ist ein weltweit führendes Technologieunternehmen für intelligente Sensorlösungen und integrierte Lösungen in der industriellen Automatisierung. Unsere Technologien setzen globale Standards und machen Ihre industriellen Prozesse effizienter, sicherer und nachhaltiger – sowohl in der Logistik als auch in der Produktion.

SICK verbindet Sensorintelligenz mit Branchenverständnis und zertifizierten Beratungsleistungen. Wir bieten die ideale Grundlage für skalierbare sowie maßgeschneiderte Automatisierungslösungen und schaffen Mehrwert entlang der gesamten Wertschöpfungskette. Unsere enge Partnerschaft mit unseren Kunden ist mehr als nur ein Versprechen: Gemeinsam verbessern wir die Produktivität, steigern die Qualität, schützen Gesundheit und Sicherheit und sichern die Zukunft nachhaltig. All das mit Empathie und Vertrauen.

Mit Leidenschaft und Pioniergeist entwickelt SICK seit 1946 innovative Technologien. Dank einem globalen Netzwerk in rund 40 Ländern ist SICK weltweit präsent und immer in Ihrer Nähe. Der Hauptsitz des Unternehmens befindet sich in Waldkirch in der Nähe von Freiburg, Deutschland. Unsere Kunden profitieren von unserem Verständnis für lokale sowie globale Anforderungen, die wir in maßgeschneiderte Lösungen übersetzen.

SICK

Sensor Intelligence