SICK.COM

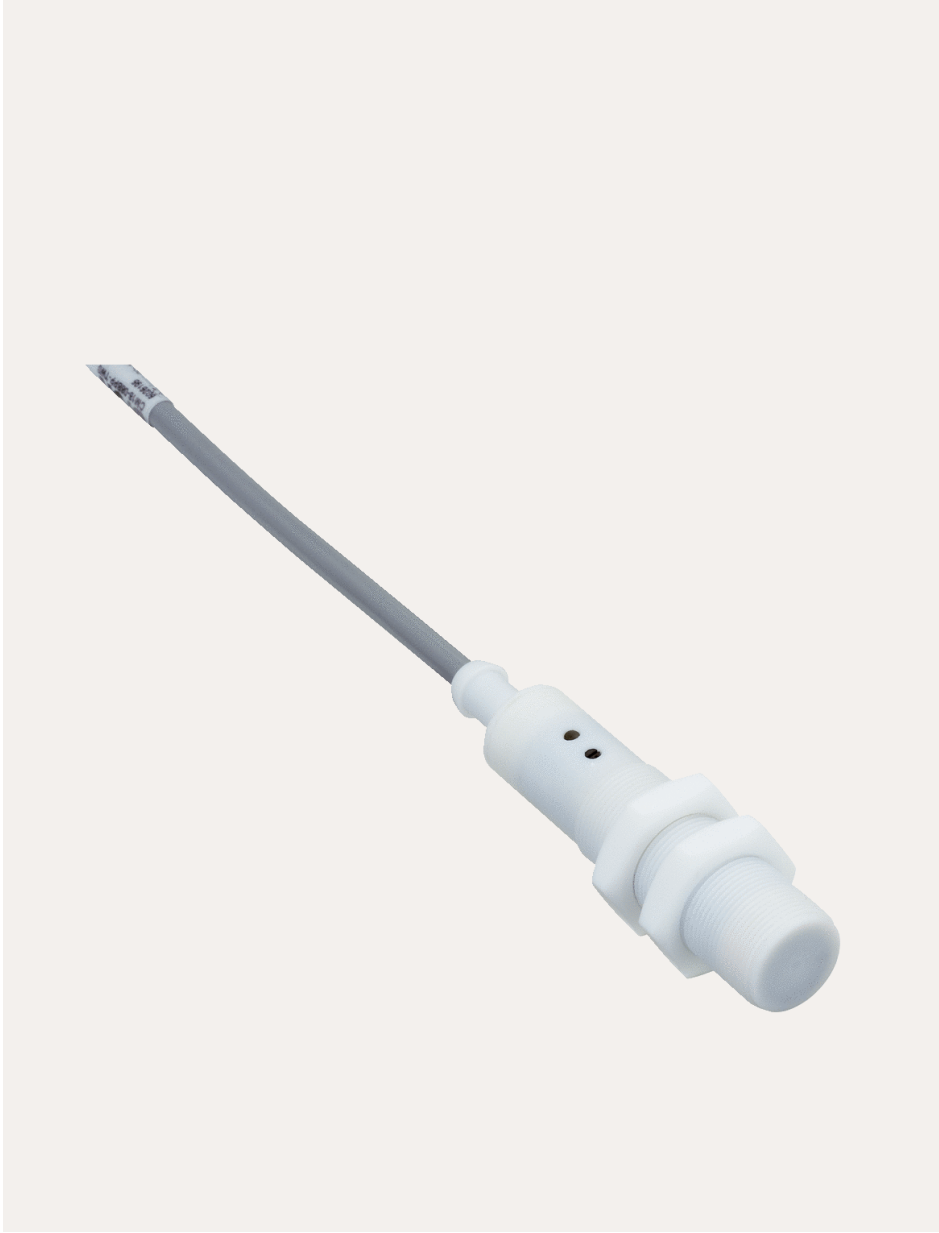

DATENBLATT

CM18-08BNP-TW0

CM
Kapazitive Näherungssensoren

SICK Sensor Intelligence



Abbildung kann abweichen

KAPAZITIVE NÄHERUNGSSENSOREN

CM18-08BNP-TW0

BESTELLINFORMATIONEN

Typ	Artikelnr.
CM18-08BNP-TW0	6026194

Weitere Geräteausführungen und Zubehör auf www.sick.com/CM

TECHNISCHE DATEN IM DETAIL

MERKMALE

Bauform	Metrisch
Gewindegröße	M18 x 1
Durchmesser	Ø 18 mm
Schaltabstand S_n	3 mm ... 8 mm
Gesicherter Schaltabstand S_a	5,76 mm
Einbauart	Bündig
Schaltfrequenz	30 Hz
Anschlussart	Leitung, 4-adrig, 2 m [1]
Schaltausgang	NPN
Schaltausgang Detail	NPN
Ausgangsfunktion	Antivalent
Elektrische Ausführung	DC 4-Leiter
Einstellung Potentiometer	 Empfindlichkeit (270°)
Schutzart	IP67 [2]
Lieferumfang	Befestigungsmutter, Kunststoff PTFE (2 x) Schraubenzieher für Potentiometereinstellung (1 x)

[1] Unter 0 °C Leitung nicht verformen.

[2] Nach EN 60529.

MECHANIK/ELEKTRIK

Versorgungsspannung	10 V DC ... 36 V DC
Restwelligkeit	≤ 10 % [1]
Spannungsabfall	≤ 2,5 V DC [2]
Stromaufnahme	10 mA [3]
Bereitschaftsverzögerung	≤ 100 ms
Hysterese	4 % ... 20 %
Reproduzierbarkeit	≤ 5 % [4] [5]
Temperaturdrift (von S_r)	± 10 %
EMV	Nach EN 60947-5-2 [6]
Dauerstrom I_a	≤ 200 mA
Leitungsmaterial	PVC
Leiterquerschnitt	0,34 mm²
Kurzschlussschutz	✓
Einschaltimpulsunterdrückung	✓
Schock- und Schwingfestigkeit	30 g, 11 ms / 10 ... 55 Hz, 1 mm
Umgebungstemperatur Betrieb	–25 °C ... +60 °C
Gehäusematerial	PTFE-Beschichtung, PTFE
Gehäuselänge	71,5 mm
Nutzbare Gewindelänge	46,5 mm
Max. Anzugsdrehmoment	≤ 2,6 Nm

[1] Von Ub.

[2] Bei I_a max.

[3] Ohne Last.

[4] Von Sr.

[5] Versorgungsspannung U_B und Umgebungstemperatur Ta konstant.

[6] In EMV-kritischen Applikationen können leitungsgeführte Störgrößen im Frequenzbereich des Oszillators liegen. Dies kann zu Veränderungen des Ausgangssignals führen. (siehe Betriebsanleitung).

SICHERHEITSTECHNISCHE KENNGRÖßEN

$MTTF_D$	897 Jahre
DC_{avg}	0 %
T_M (Gebrauchsdauer)	20 Jahre

REDUKTIONSFAKTOREN

Hinweis	Die Werte gelten als Richtwerte, die variieren können
Metall	1
Wasser	1
PVC	Ca. 0,4
Öl	Ca. 0,25
Glas	0,6
Keramik	0,5
Alkohol	0,7
Holz	0,2 ... 0,7

EINBAUHINWEIS

Bemerkung	Zugehörige Grafik siehe "Einbauhinweis"
B	18 mm
C	18 mm
D	24 mm

ZERTIFIKATE

EU declaration of conformity	✓
UK declaration of conformity	✓
Moroccan declaration of conformity	✓
China RoHS	✓
China Compulsory Product Certification (CCC) exempt	✓

EINBAUHINWEIS BÜNDIGER EINBAU

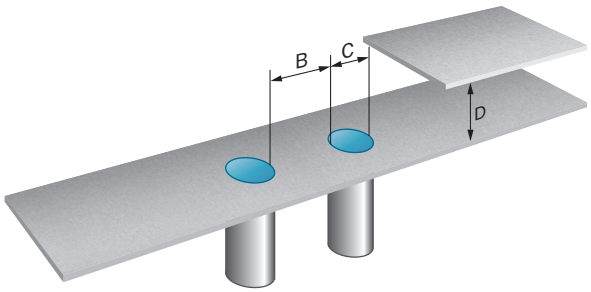

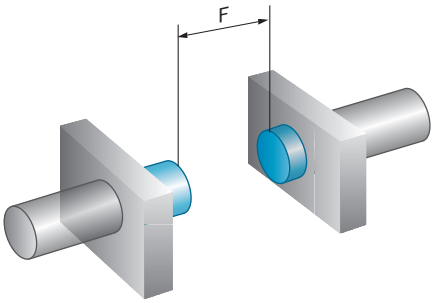

ANSCHLUSSSCHEMA CD-005

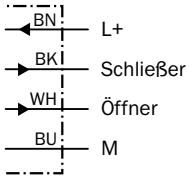

MAßZEICHNUNG CM18 PTFE, BÜNDIG, LEITUNG

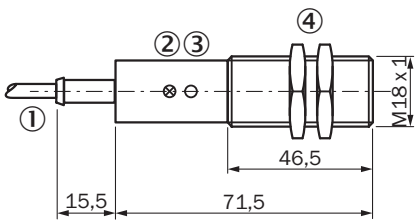

Maße in mm
① Anschluss
② Anzeige-LED
③ Potentiometer
④ Befestigungsmutter (2 x); SW 34, Kunststoff

Weitere Informationen sowie passendes Zubehör, Applikationsbeispiele und Downloads wie CAD Maßmodelle, Betriebsanleitungen und Software finden Sie unter www.sick.com/6026194

SICK AG
WALDKIRCH
GERMANY
SICK.COM

SICK AT A GLANCE

SICK ist ein weltweit führendes Technologieunternehmen für intelligente Sensorlösungen und integrierte Lösungen in der industriellen Automatisierung. Unsere Technologien setzen globale Standards und machen Ihre industriellen Prozesse effizienter, sicherer und nachhaltiger – sowohl in der Logistik als auch in der Produktion.

SICK verbindet Sensorintelligenz mit Branchenverständnis und zertifizierten Beratungsleistungen. Wir bieten die ideale Grundlage für skalierbare sowie maßgeschneiderte Automatisierungslösungen und schaffen Mehrwert entlang der gesamten Wertschöpfungskette. Unsere enge Partnerschaft mit unseren Kunden ist mehr als nur ein Versprechen: Gemeinsam verbessern wir die Produktivität, steigern die Qualität, schützen Gesundheit und Sicherheit und sichern die Zukunft nachhaltig. All das mit Empathie und Vertrauen.

Mit Leidenschaft und Pioniergeist entwickelt SICK seit 1946 innovative Technologien. Dank einem globalen Netzwerk in rund 40 Ländern ist SICK weltweit präsent und immer in Ihrer Nähe. Der Hauptsitz des Unternehmens befindet sich in Waldkirch in der Nähe von Freiburg, Deutschland. Unsere Kunden profitieren von unserem Verständnis für lokale sowie globale Anforderungen, die wir in maßgeschneiderte Lösungen übersetzen.

SICK

Sensor Intelligence