SICK.COM



DATENBLATT

IQ40-40NPPKC0K

IQG
Induktive Näherungssensoren

SICK Sensor Intelligence



INDUKTIVE NÄHERUNGSSENSOREN

IQ40-40NPPKC0K

BESTELLINFORMATIONEN

Typ	Artikelnr.
IQ40-40NPPKC0K	1071552

Weitere Geräteausführungen und Zubehör auf www.sick.com/IQG

TECHNISCHE DATEN IM DETAIL

MERKMALE

Bauform	Quaderförmig
Gehäusebauform	Kurzbauform
Abmessungen (B x H x T)	40 mm x 40 mm x 66 mm
Schaltabstand S_n	40 mm
Gesicherter Schaltabstand S_a	32,4 mm
Einbau in Metall	Nicht bündig
Schaltfrequenz	100 Hz
Anschlussart	Stecker M12, 4-polig
Schaltausgang	PNP
Schaltausgang Detail	PNP
Ausgangsfunktion	Antivalent
Elektrische Ausführung	DC 4-Leiter
Schutzart	IP67, IP68, IP69K
Spezielle Anwendungen	Raue Einsatzbedingungen
Lieferumfang	Push-Lock-Montage-System (1 x)

MECHANIK/ELEKTRIK

Versorgungsspannung	10 V DC ... 30 V DC
Restwelligkeit	≤ 10 V_{ss} [1]
Spannungsabfall	≤ 2 V
Bereitschaftsverzögerung	≤ 200 ms
Hysterese	3 % ... 15 % [2]

[1] Von Ub.

[2] Von S_r.

[3] Bemessungsspannung: 50 V DC.

Reproduzierbarkeit	≤ 6 %
Temperaturdrift (von S_r)	± 10 %
Dauerstrom I_a	≤ 200 mA
Leerlaufstrom	12,5 mA
Kurzschlussschutz	✓
Einschaltimpulsunterdrückung	✓
Schock- und Schwingfestigkeit	30 g, 11 ms / 10 ... 55 Hz, 1 mm
Umgebungstemperatur Betrieb	–25 °C ... +85 °C
Umgebungstemperatur Lager	–40 °C ... +85 °C
Gehäusematerial	Kunststoff, PA 66
Werkstoff, aktive Fläche	Kunststoff, PA 66
Max. Anzugsdrehmoment	1,8 Nm
Schutzklasse	II [3]
UL-File-Nr.	E348498

[1] Von Ub.

[2] Von S_r.

[3] Bemessungsspannung: 50 V DC.

SICHERHEITSTECHNISCHE KENNGRÖßEN

$MTTF_D$	1.125 Jahre
DC_{avg}	0 %
T_M (Gebrauchsdauer)	20 Jahre

REDUKTIONSFAKTOREN

Hinweis	Die Werte gelten als Richtwerte, die variieren können
Edelstahl (V2A)	Ca. 0,8
Aluminium (Al)	Ca. 0,34
Kupfer (Cu)	Ca. 0,27
Messing (Ms)	Ca. 0,38

EINBAUHINWEIS

Bemerkung	Zugehörige Grafik siehe "Einbauhinweis"
A	42 mm
B	150 mm
C	40 mm
D	120 mm
E	40 mm
F	150 mm

ZERTIFIKATE

EU declaration of conformity	✓
UK declaration of conformity	✓
ACMA declaration of conformity	✓
Moroccan declaration of conformity	✓
China RoHS	✓

China Compulsory Product Certification (CCC) exempt	✓
cULus certificate	✓

EINBAUHINWEIS

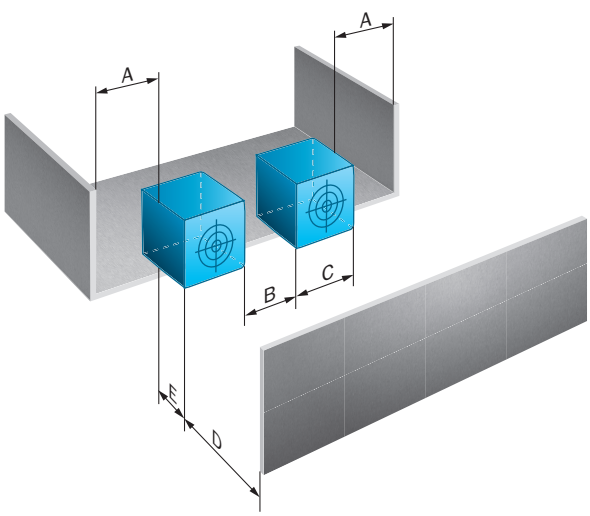

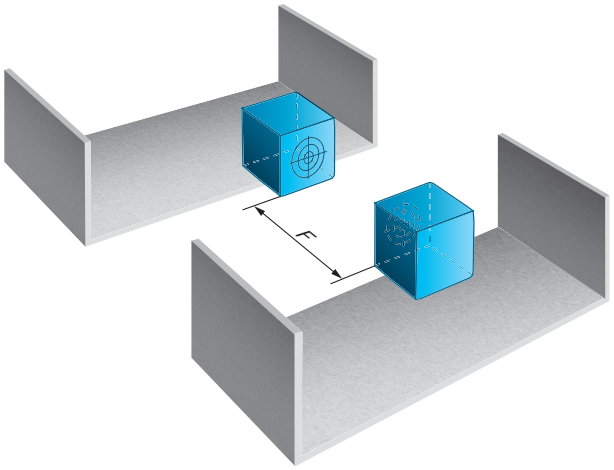

ANSCHLUSSSCHEMA CD-009

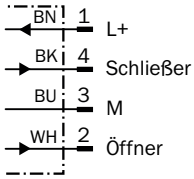

ANSPRECHKURVE

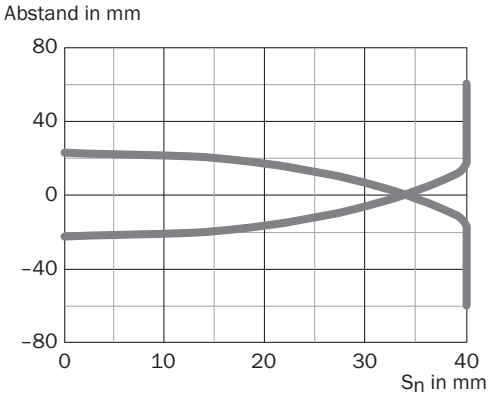

MAßZEICHNUNG IQG KURZBAUFORM

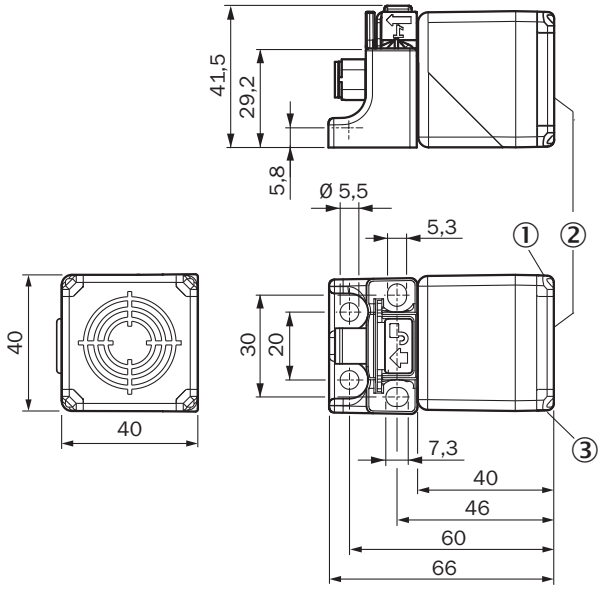

Maße in mm
① Schaltzustand-LED, gelb
② Aktive Fläche
③ Betriebszustand-LED, grün

Weitere Informationen sowie passendes Zubehör, Applikationsbeispiele und Downloads wie CAD Maßmodelle, Betriebsanleitungen und Software finden Sie unter www.sick.com/1071552

SICK AG
WALDKIRCH
GERMANY
SICK.COM

SICK AT A GLANCE

SICK ist ein weltweit führendes Technologieunternehmen für intelligente Sensorlösungen und integrierte Lösungen in der industriellen Automatisierung. Unsere Technologien setzen globale Standards und machen Ihre industriellen Prozesse effizienter, sicherer und nachhaltiger – sowohl in der Logistik als auch in der Produktion.

SICK verbindet Sensorintelligenz mit Branchenverständnis und zertifizierten Beratungsleistungen. Wir bieten die ideale Grundlage für skalierbare sowie maßgeschneiderte Automatisierungslösungen und schaffen Mehrwert entlang der gesamten Wertschöpfungskette. Unsere enge Partnerschaft mit unseren Kunden ist mehr als nur ein Versprechen: Gemeinsam verbessern wir die Produktivität, steigern die Qualität, schützen Gesundheit und Sicherheit und sichern die Zukunft nachhaltig. All das mit Empathie und Vertrauen.

Mit Leidenschaft und Pioniergeist entwickelt SICK seit 1946 innovative Technologien. Dank einem globalen Netzwerk in rund 40 Ländern ist SICK weltweit präsent und immer in Ihrer Nähe. Der Hauptsitz des Unternehmens befindet sich in Waldkirch in der Nähe von Freiburg, Deutschland. Unsere Kunden profitieren von unserem Verständnis für lokale sowie globale Anforderungen, die wir in maßgeschneiderte Lösungen übersetzen.

SICK

Sensor Intelligence