SICK.COM



DATENBLATT

WTB4S-3P5204HS02

W4
Lichttaster und Lichtschranken

SICK Sensor Intelligence



Abbildung kann abweichen

LICHTTASTER UND LICHTSCHRANKEN

WTB4S-3P5204HS02

BESTELLINFORMATIONEN

Typ	Artikelnr.
WTB4S-3P5204HS02	1054865

Weitere Geräteausführungen und Zubehör auf www.sick.com/W4

TECHNISCHE DATEN IM DETAIL

MERKMALE

Funktionsprinzip	Reflexions-Lichttaster
Funktionsprinzip Detail	Hintergrundausblendung
Schaltabstand max.	4 mm ... 280 mm [1]
Schaltabstand	10 mm ... 280 mm [1]
Sendestrahl	
Lichtsender	PinPoint-LED [2]
Lichtart	Sichtbares Rotlicht
Lichtfleckgröße (Abstand)	Ø 2,5 mm (150 mm)
LED-Kenndaten	
Wellenlänge	650 nm
Einstellung	Leitung, Einfach-Teach-in-Taste [3]
Besondere Merkmale	Lichtfleckdurchmesser von 2,5 mm in 150 mm Entfernung Reduzierter Schaltabstand von 280 mm
Spezielle Anwendungen	Hygiene- und Nassbereich
Gehäusedesign	Hygiene

[1] Tastgut mit 90 % Remission (bezogen auf Standardweiß, DIN 5033).

[2] Mittlere Lebensdauer: 100.000 h bei T_U = +25 °C.

[3] Extern-Teach-in: Impuls > 2 s mit Spannung Uv bei PNP und M bei NPN.

ELEKTRIK

Versorgungsspannung U_B	10 V DC ... 30 V DC [1]
Restwelligkeit	< 5 V_{ss} [2]
Stromaufnahme	30 mA [3]
Schutzklasse	III
Digitalausgang	
Art	PNP
Schaltart	Hellschaltend
Ausgangsstrom $I_{max.}$	≤ 100 mA
Ansprechzeit	< 0,5 ms [4]
Schaltfrequenz	1.000 Hz [5]
Schutzschaltungen	A [6] B [7] C [8]
Spezielle Ausführung	D12-Adapterschaft

[1] Grenzwerte, verpolsicher. Betrieb in kurzschlussgeschütztem Netz: max. 8 A.

[2] Darf U_v-Toleranzen nicht über- oder unterschreiten.

[3] Ohne Last.

[4] Signallaufzeit bei ohmscher Last.

[5] Bei Hell-Dunkel-Verhältnis 1:1.

[6] A = U_v-Anschlüsse verpolsicher.

[7] B = Ein- und Ausgänge verpolsicher.

[8] C = Störimpulsunterdrückung.

MECHANIK

Bauform	Quaderförmig
Bauform Detail	Slim
Abmessungen (B x H x T)	15,25 mm x 63,2 mm x 22,15 mm
Anschluss	Stecker M8, 4-polig [1]
Material	
Gehäuse	Metall, Edelstahl V4A (1.4404, 316L)
Frontscheibe	Kunststoff, PMMA
Gewicht	140 g

[1] Max. Anzugsdrehmoment: 0,6 Nm.

UMGEBUNGSDATEN

Schutzart	IP66 IP67 IP68 IP69K
Umgebungstemperatur Betrieb	–30 °C ... +70 °C [1] –30 °C ... +60 °C
Umgebungstemperatur Lager	–30 °C ... +75 °C
UL-File-Nr.	FDA, UL Nr. NRKH.E181493 & cUL Nr. NRKH7.E181493

[1] Bei Uv <= 24 V und Ia < 30 mA.

ZERTIFIKATE

EU declaration of conformity	✓

UK declaration of conformity	✓
ACMA declaration of conformity	✓
Moroccan declaration of conformity	✓
China RoHS	✓
China Compulsory Product Certification (CCC) exempt	✓
ECOLAB certificate	✓
Photobiological safety (DIN EN 62471) certificate	✓

ANSCHLUSSSCHEMA CD-092

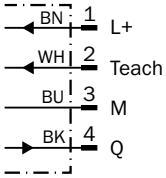

KENNLINIE WTB4S-3, SCHALTABSTAND 280 MM

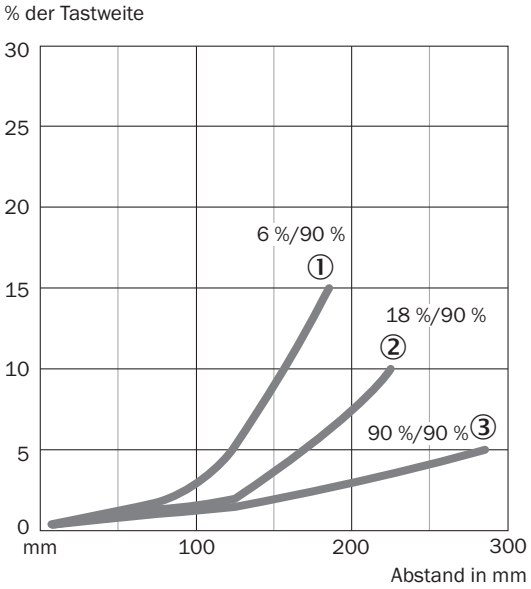

SCHALTABSTAND-DIAGRAMM WTB4S-3, SCHALTABSTAND 280 MM

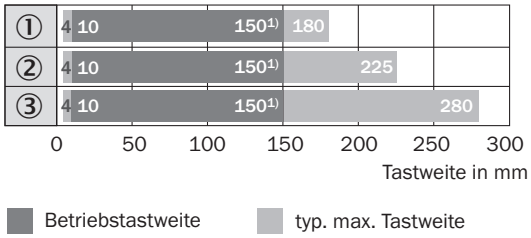

① Tastbereich auf Schwarz, 6 % Remission
② Tastbereich auf Grau, 18 % Remission
③ Tastbereich auf Weiß, 90 % Remission

¹⁾ Bedingt durch Fokuslage des Lichtflecks bei 100 mm

MAßZEICHNUNG

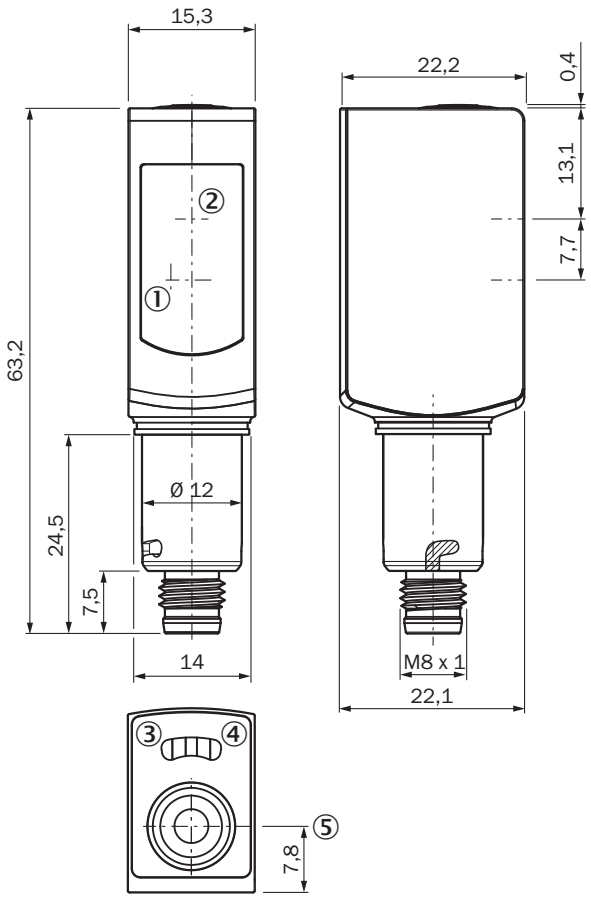

Maße in mm
① Mitte Optikachse Empfänger
② Mitte Optikachse Sender
③ Anzeige-LED gelb: Status Lichtempfang
④ Anzeige-LED grün: Versorgungsspannung aktiv
⑤ Einfach-Teach-in-Taste

Weitere Informationen sowie passendes Zubehör, Applikationsbeispiele und Downloads wie CAD Maßmodelle, Betriebsanleitungen und Software finden Sie unter www.sick.com/1054865



SICK AG
WALDKIRCH
GERMANY
SICK.COM

SICK AT A GLANCE

SICK ist ein weltweit führendes Technologieunternehmen für intelligente Sensorlösungen und integrierte Lösungen in der industriellen Automatisierung. Unsere Technologien setzen globale Standards und machen Ihre industriellen Prozesse effizienter, sicherer und nachhaltiger – sowohl in der Logistik als auch in der Produktion.

SICK verbindet Sensorintelligenz mit Branchenverständnis und zertifizierten Beratungsleistungen. Wir bieten die ideale Grundlage für skalierbare sowie maßgeschneiderte Automatisierungslösungen und schaffen Mehrwert entlang der gesamten Wertschöpfungskette. Unsere enge Partnerschaft mit unseren Kunden ist mehr als nur ein Versprechen: Gemeinsam verbessern wir die Produktivität, steigern die Qualität, schützen Gesundheit und Sicherheit und sichern die Zukunft nachhaltig. All das mit Empathie und Vertrauen.

Mit Leidenschaft und Pioniergeist entwickelt SICK seit 1946 innovative Technologien. Dank einem globalen Netzwerk in rund 40 Ländern ist SICK weltweit präsent und immer in Ihrer Nähe. Der Hauptsitz des Unternehmens befindet sich in Waldkirch in der Nähe von Freiburg, Deutschland. Unsere Kunden profitieren von unserem Verständnis für lokale sowie globale Anforderungen, die wir in maßgeschneiderte Lösungen übersetzen.

SICK

Sensor Intelligence